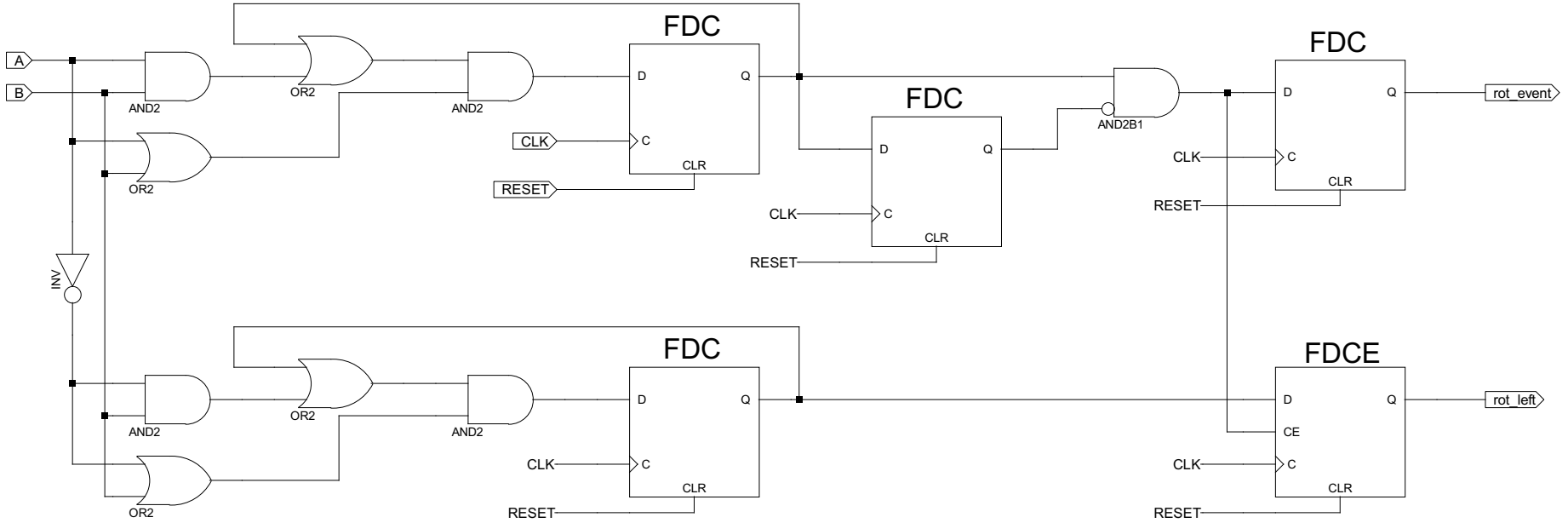
A
B
AND2
OR2
AND2
FDC
D
Q
C
CLR
CLK
RESET
OR2
INV
FDC
D
Q
C
CLR
CLK
RESET
AND2B1
FDC
D
Q
C
CLR
CLK
RESET
rot_event
AND2
OR2
AND2
FDC
D
Q
C
CLR
CLK
RESET
OR2
FDCE
D
Q
CE
C
CLR
CLK
RESET
rot_left